Línea FRIO

Ficha **Técnica**

Máquina de Hielo Gastroinox

GUHXIM 40kg/día

con depósito de 16Kg



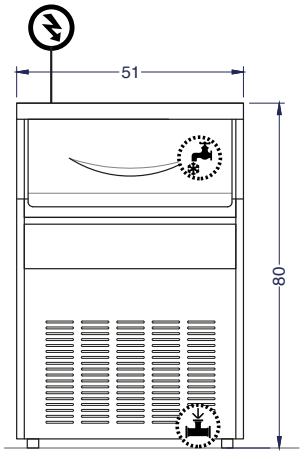

Vista Elevación

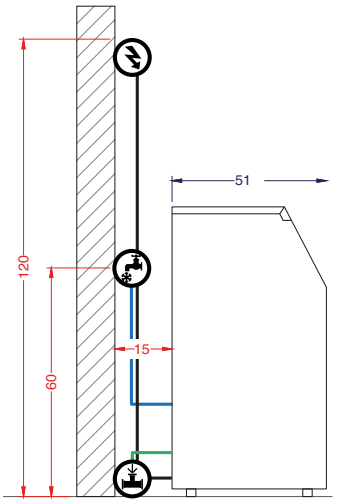

Vista Izquierda

ESPECIFICACIONES TÉCNICAS	
MODELO	GUHXIM 40K/DIA
PRODUCCIÓN DIARIA	40Kg/24 HORAS
CAPACIDAD ALMACENAMIENTO	16 Kg
DIMENSIONES	510 X 510 X 800mm
VOLTAJE Y FRECUENCIA	220 V / 50 Hz
POTENCIA	300W
MATERIAL ESTANQUE	Exterior Acero inox. interior de PVC
TAPA	Apertura manual
MOLDE HIELO	45 cubos (5 × 9)
TIPO REFRIGERANTE	R134a
TAMAÑO DEL CUBO	20 × 20 × 20 mm
PESO	40 kg

Aplicaciones

- Restaurantes
- Hoteles
- Cocinas industriales
- Plantas de alimentos
- Instituciones
- Casinos
- Industria en general

ACERO INOXIDABLE AISI 304

CAPACIDAD 16Kg

SEGURIDAD GARANTIZADA

USINOX®
INGENIERÍA GASTRONÓMICA